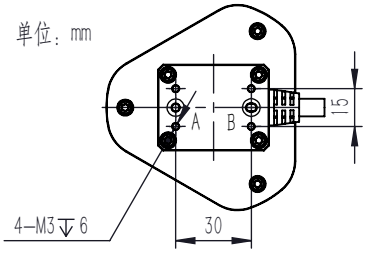

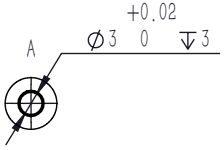

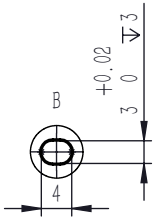

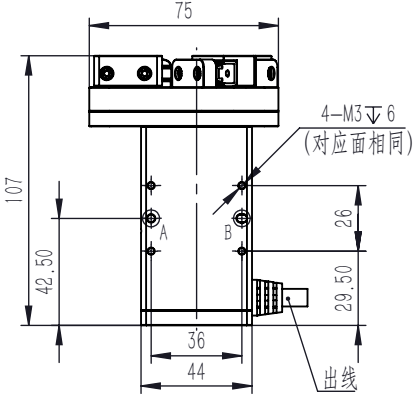

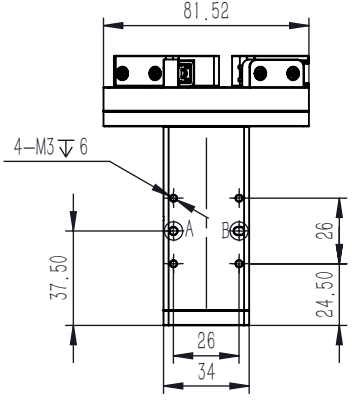

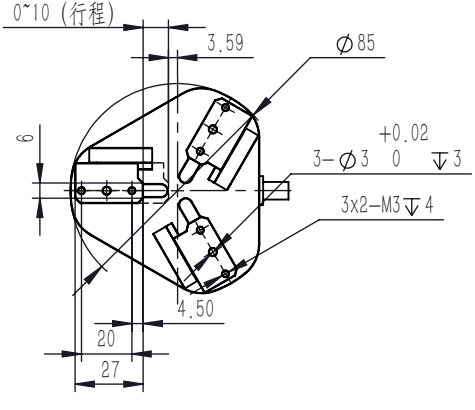

安装说明

1、主体固定时，请使用同一安装面上的所有螺丝孔固定；

2、拧紧螺栓时，不得超过螺纹孔深度。